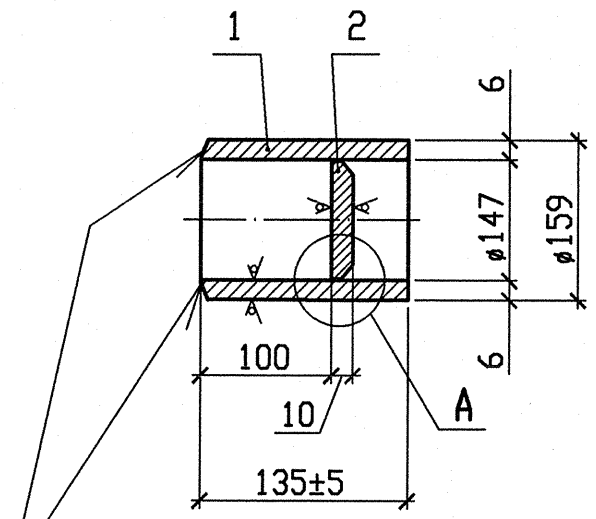

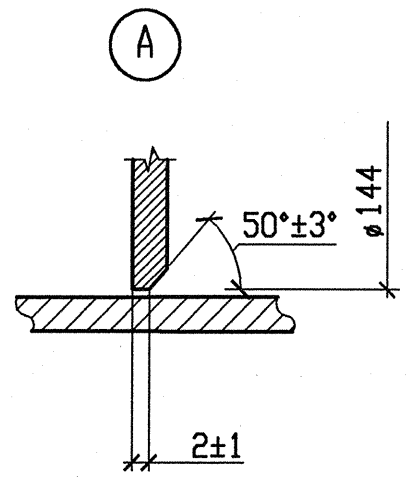

В соответствии с СТО 79814898 110-2009

Спецификация деталей

Поз.	Обозначение	Наименование	Кол.	Материал	Масса, кг		Приме-чание
					Ед.	Общ.	
1	СТО 79814898 109-2009	Труба 159х6 l=135	1	12Х18Н10Т ГОСТ 5632-72	3,08	3,08	
2	По настоящему чертежу	ДИСК	1	08Х18Н10Т ГОСТ 7350-77	1,63	1,63	
		(ЛИСТ Б-ПН-10х144х144)					
	ОСТ 5.9370-81	Электроды		ЭА-400/10У		0,1	
	ГОСТ 2246-70	Проволока		Св-04Х19Н11М3		0,04	
				Итого:		4,85	

1 Трубопровод спроектирован по ПБ 03-585-03, категория трубопровода - V В.

2 Рабочие параметры: Pp = 0,44 МПа, tp = 40°С, среда - химобессоленная вода.

3 Изготовление и маркировка по: СТО 79814898 108-2009 и СТО 79814898 133-2010.

4 Разделка кромок и тип сварных соединений по СТО 79814898 110-2009. Тип шва - 1-25-1 (С-42).

5 Методы и объемы неразрушающего контроля:

- визуальный и измерительный - 100%.

6 Разрушающий контроль в соответствии с ПБ 03-585-03.

7 Изготовить два комплекта.

АРХИВНЫЙ ЭКЗЕМПЛЯР

Инв. N подл. R4.00202.1.0.12
Лист 78

Инженер 3к.	Мосенков		19.05
Пров. инж. 2к.	Соколова		20.05
Нач. гр.	Морозова		
Н. контр	Краснояров		05.05

R4.ST10.3006.012.01.00.005

Ростовская АЭС Блок 4

Главный корпус
Машинное отделение (ДО, ЭЭТУ)
Трубопроводы замкнутого контура ОГЦ

Стадия	Лист	Листов
Р	1	1

Заглушка 150-0,6

ОАО "НИАЭП" 2012

Инв. N подл. | Подп. и дата | Взам. инв. N
R4.00202.1.0.12

Формат А3